9 構　　造

1. 斜傾図

本図はＦＱＮ型の代表を示すものであり、機種により本図と多少異なるものもあります。

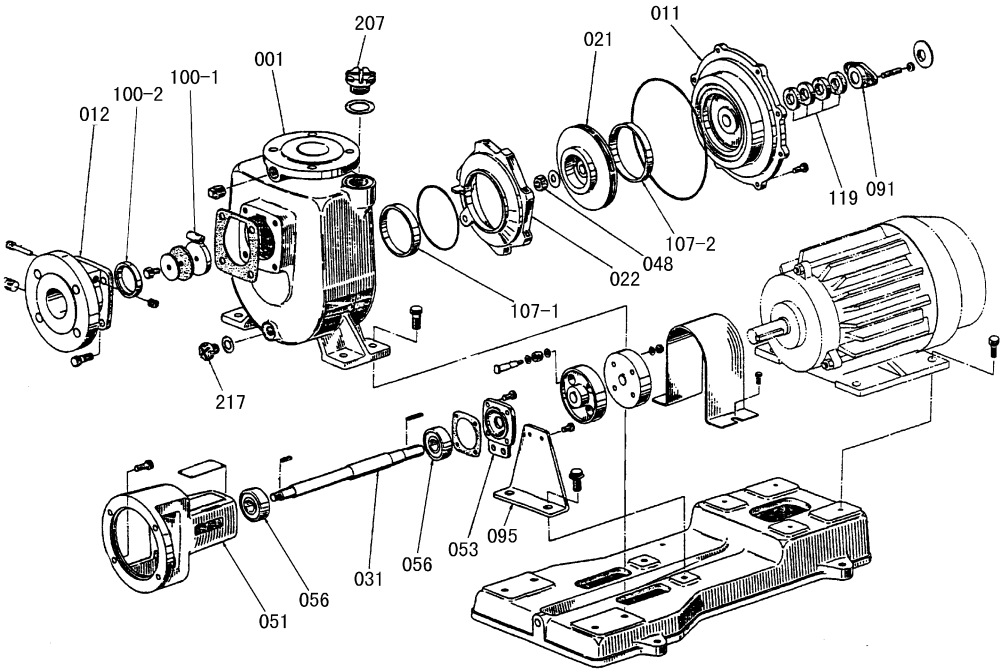

2. 附属品（標準仕様の場合）

標準附属品

共通ベース…… 1個

軸継手…… 1組

軸継手ガード…… 1個

注）かん合部、ネジ部はコーティングをしておりません

番号	部品名	個数
056	玉軸受	2
053	軸受カバー	1
051	軸受ケーシング	1
048	羽根車ナット	1
031	主軸	1
022	ディフューザ	1
021	羽根車	1
012	吸込カバー	1
011	ケーシングカバー	1
001	ケーシング	1

番号	部品名	個数
217	ドレン栓	1
207	呼水栓	1
119	グランドパッキン	4
107-2	ライナリング	1
107-1	ライナリング	1
100-2	チェッキ弁シート	1
100-1	チェッキ弁	1
095	支柱	1
091	パッキン押え	1

注　記	構成部品の材料名を明記した図面を当社にて用意していますのでご用命ください。

PUMP WHOLESALE CENTER

ポンプ卸センター

https://www.pump-oroshi.com/

ポンプ及び部品に関するお問い合わせ

☎ 046-836-0844
平日 8:30~17:30

✉ the-pump@chuoshoko.com
お気軽にお問い合わせ下さい