■構造断面図（例：口径25・40）

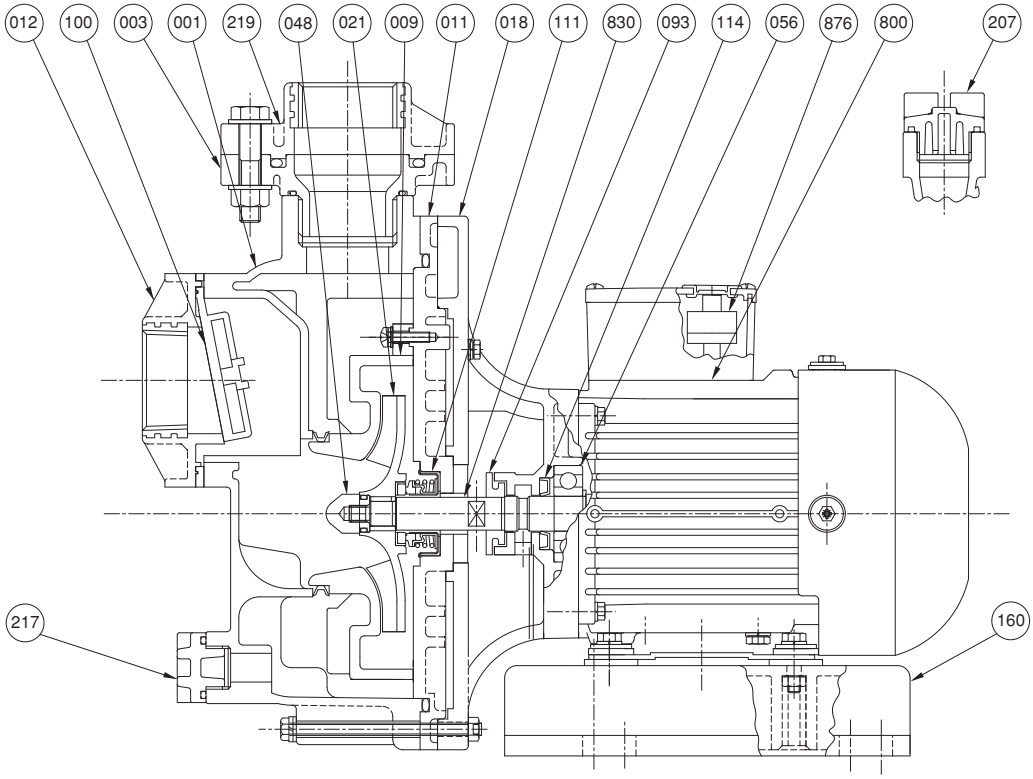

注）主軸材料はポンプ側を示します。

番号	部品名	材料	個数
093	水切り	ゴム/EPDM	1
056	玉軸受		2
048	羽根車ナット	チタン	1
021	羽根車	合成樹脂	1
018	ブラケット	FC150	1
012	吸込フランジ	合成樹脂	1
011	ケーシングカバー	合成樹脂	1
009	内部ケーシング	合成樹脂	1
003	吐出フランジ	合成樹脂	1
001	ケーシング	合成樹脂	1

番号	部品名	材料	個数
876	過負荷保護装置		1
830	主軸	SUS316	1
800	電動機		1
219	吐出し相フランジ	合成樹脂	1
217	ドレン栓	合成樹脂	1
207	呼水栓	合成樹脂	1
160	単独ベース	合成樹脂	1
114	オイルシール	ゴム/NBR	1
111	メカニカルシール		1
100	チェッキ弁	ゴム/EPDM	1

PUMP WHOLESALE CENTER

ポンプ卸センター

https://www.pump-oroshi.com/

ポンプ及び部品に関するお問い合わせ

☎ 046-836-0844
平日 8:30~17:30

✉ the-pump@chuoshoko.com
お気軽にお問い合わせ下さい