SCD型 トップランナーモータ搭載 浸出性能基準適合品 SCD型ステンレス製渦巻ポンプ

■構造断面図（例：口径40、0.4kW機種）

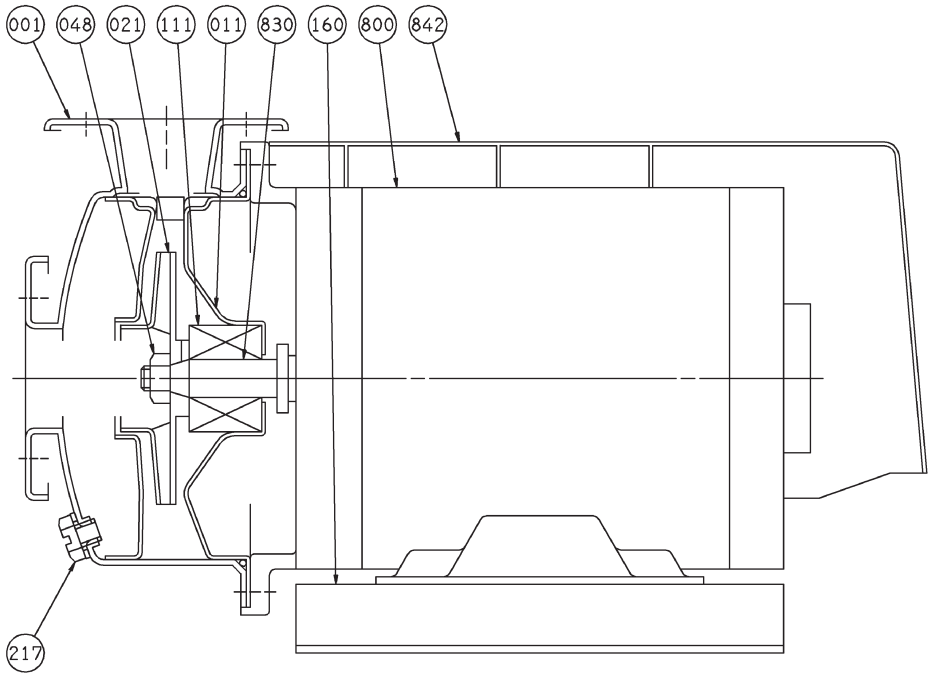

注）主軸材料はポンプ側を示します。

番号	部品名	材料	個数
111	メカニカルシール		1
048	羽根車ナット	SUS304	1
021	羽根車	SUS304	1
011	ケーシングカバー	SUS304	1
001	ケーシング	SUS304	1

番号	部品名	材料	個数
842	電動機カバー	合成樹脂	1
830	主軸	SUS304	1
800	電動機		1
217	ドレン栓	SUS304	1
160	単独ベース	SPCC	1

PUMP WHOLESALE CENTER

ポンプ卸センター

https://www.pump-oroshi.com/

ポンプ及び部品に関するお問い合わせ

☎ 046-836-0844
平日 8:30~17:30

✉ the-pump@chuoshoko.com
お気軽にお問い合わせ下さい