ＣＢ－３６５・３６５Ｆ ＣＢ－３６０Ａ・３６０ＦＡ
ポンプ部　部品展開図

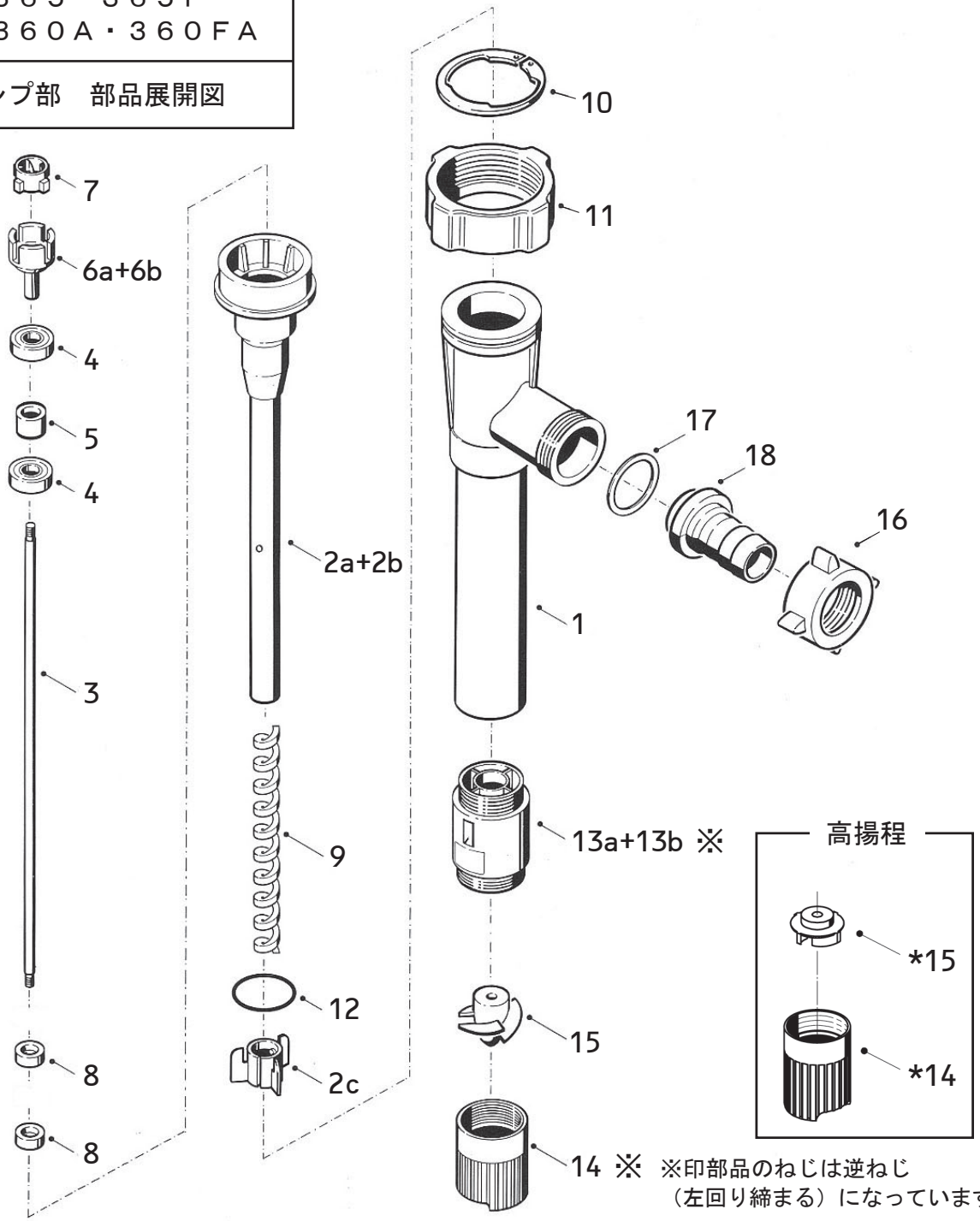

※印部品のねじは逆ねじ
（左回り締まる）になっています。

品番	部品名称	材質		品番	部品名称	材質	
		CB－365 CB－360A	CB－365F CB－360FA			CB－365 CB－360A	CB－365F CB－360FA
1	外側チューブ	PP	PVDF	11	ユニオンナット	PP	PP
2a	内側チューブ	PP	PVDF	12	Oリング	FKM	FKM
2b	ベアリングハウジング	SS	SS	13a	内側チューブ受け	PP	PVDF
2c	補助軸受け	PP	PVDF	13b	下部軸受け	PTFE	PTFE
3	主軸	ハステロイC	ハステロイC	14	下部パイプ	PP	PVDF
4	ボールベアリング	－	－	15	インペラー	ETFE	ETFE
5	スペーサ	SS	SS	16	吐出口用ユニオンナット	PP	PVDF
6a	カップリング受け	PA	PA	17	パッキン	PE	PTFE
6b	軸継手	SS	SS	18	吐出口用ソケット	PP	PVDF
7	カップリング	PA	PA				
8	オイルシール	FKM	FKM	*14	高揚程用下部パイプ	PP	PVDF
9	軸受	PTFE	PTFE	*15	高揚程用インペラー	ETFE	ETFE
10	保持リング	－	－				

ＣＢ－３６５ＳＥ・３６０ＳＥＡ
ＣＢ－２１０ＳＥ

ポンプ部　部品展開図

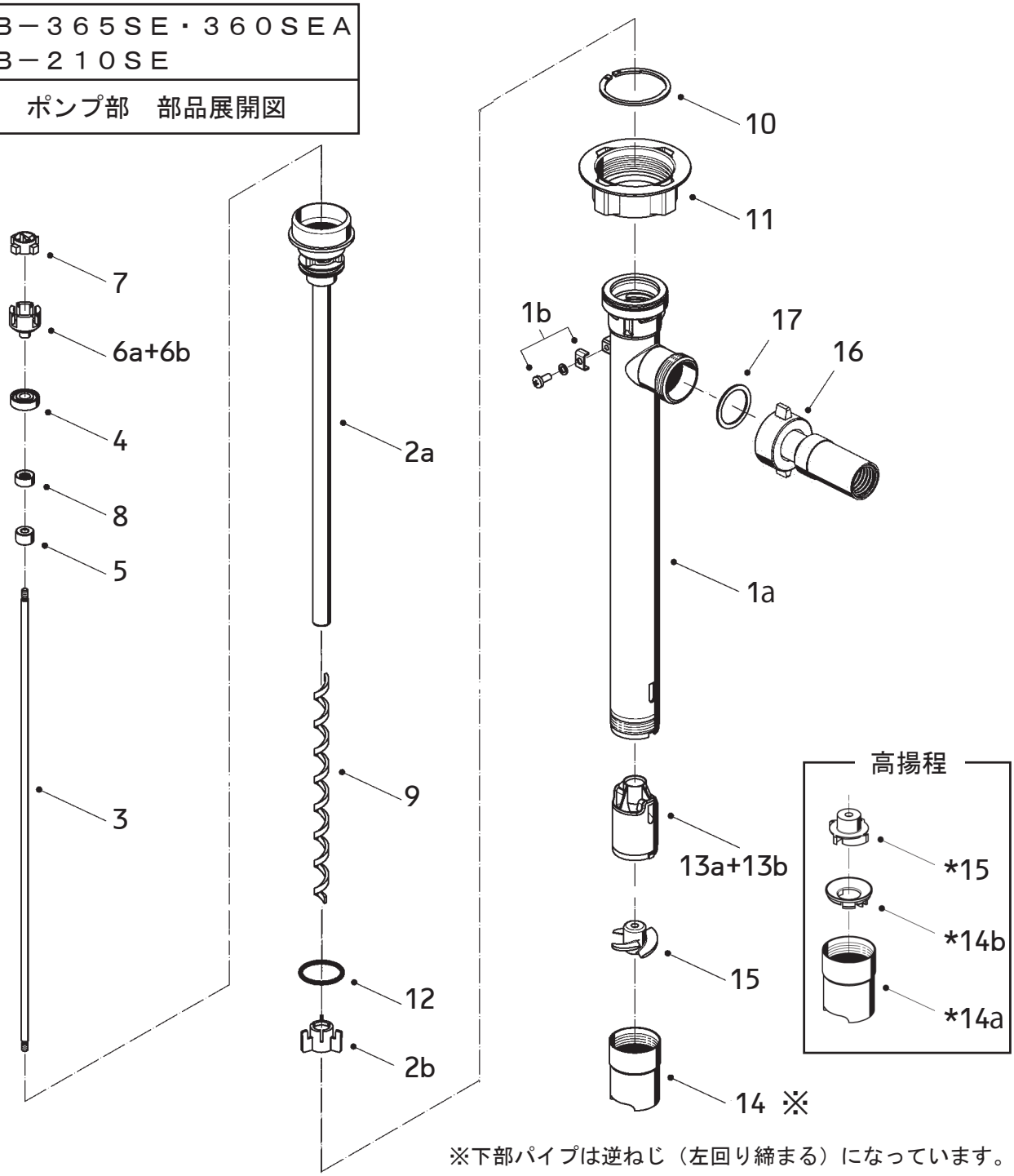

※下部パイプは逆ねじ（左回り締まる）になっています。

品番	部品名称	材質	品番	部品名称	材質
1a	外側チューブ	SUS316	12	Oリング	FKM
1b	アース端子	SUS316	13a	内側チューブ受け	ETFE
2a	内側チューブ	SUS316	13b	下部軸受	PTFE
2b	補助軸受	ETFE	14	下部パイプ	SUS316
3	主軸	SUS316	15	インペラー	ETFE
4	ボールベアリング	－	16	SUSホース	SUS316L
5	スライドベアリング	カーボン	17	パッキン	PTFE
6a	カップリング受け	PA			
6b	軸継手	SS	*14a	高揚程用下部パイプ	SUS316
7	カップリング	PA	*14b	圧力リング	ETFE
8	オイルシール	FKM	*15	高揚程用インペラー	ETFE
9	軸受	PTFE			
10	保持リング	－			
11	ユニオンナット	PP			

※ＴＦ仕様の場合、オイルシール：ＰＴＦＥ，Ｏリング：ＦＥＰ被覆となります。

ＣＢ－３６５・３６５Ｆ・３６５ＳＥ
電気モータ　部品展開図

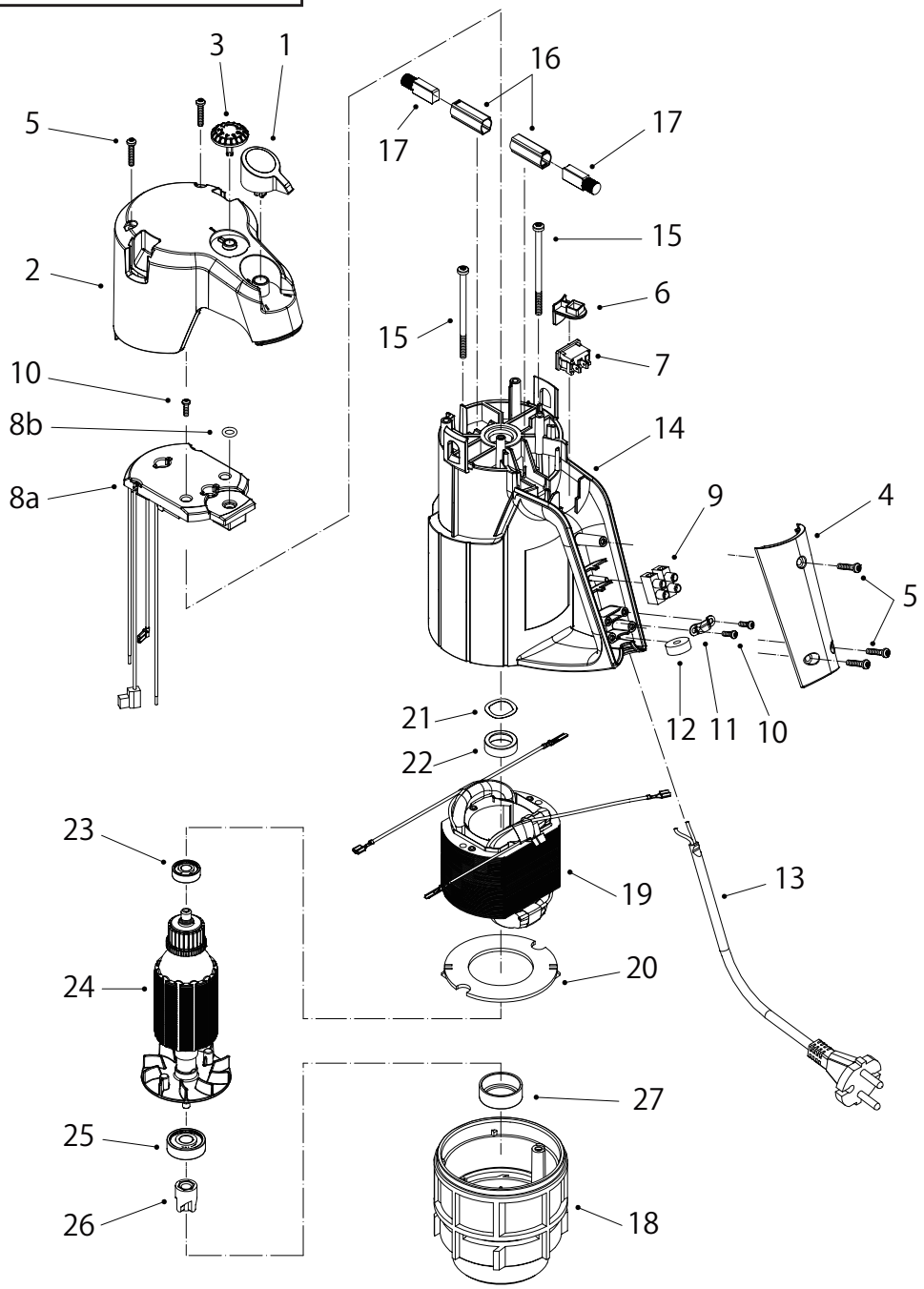

品番	部　品　名　称	数量	品番	部　品　名　称	数量
1	スイッチノブ	1	15	トルクスねじ（長）	2
2	カバー	1	16	ブラシホルダー	2
3	流量可変ダイヤル	1	17	カーボンブラシ	2
4	ハンドルカバー	1	18	ベアリングフランジ	1
5	トルクス小ねじ	5	19	ステーター	1
6	スイッチカム	1	20	仕切板	1
7	ON-OFFスイッチ	1	21	波ワッシャ	1
8a+8b	電子基板+Oリング	1	22	ベアリング用ブッシュ	1
9	ターミナル	1	23	ボールベアリング	1
10	トルクス小ねじ	3	24	ローター（ファン付）	1
11	ケーブル止め金具	1	25	ボールベアリング	1
12	シールリング	1	26	カップリング（モータ側）	1
13	電源ケーブル	1	27	ベアリング用ブッシュ	1
14	モータハウジング	1			

CB－360A・360FA・360SEA
エアモータ　部品展開図

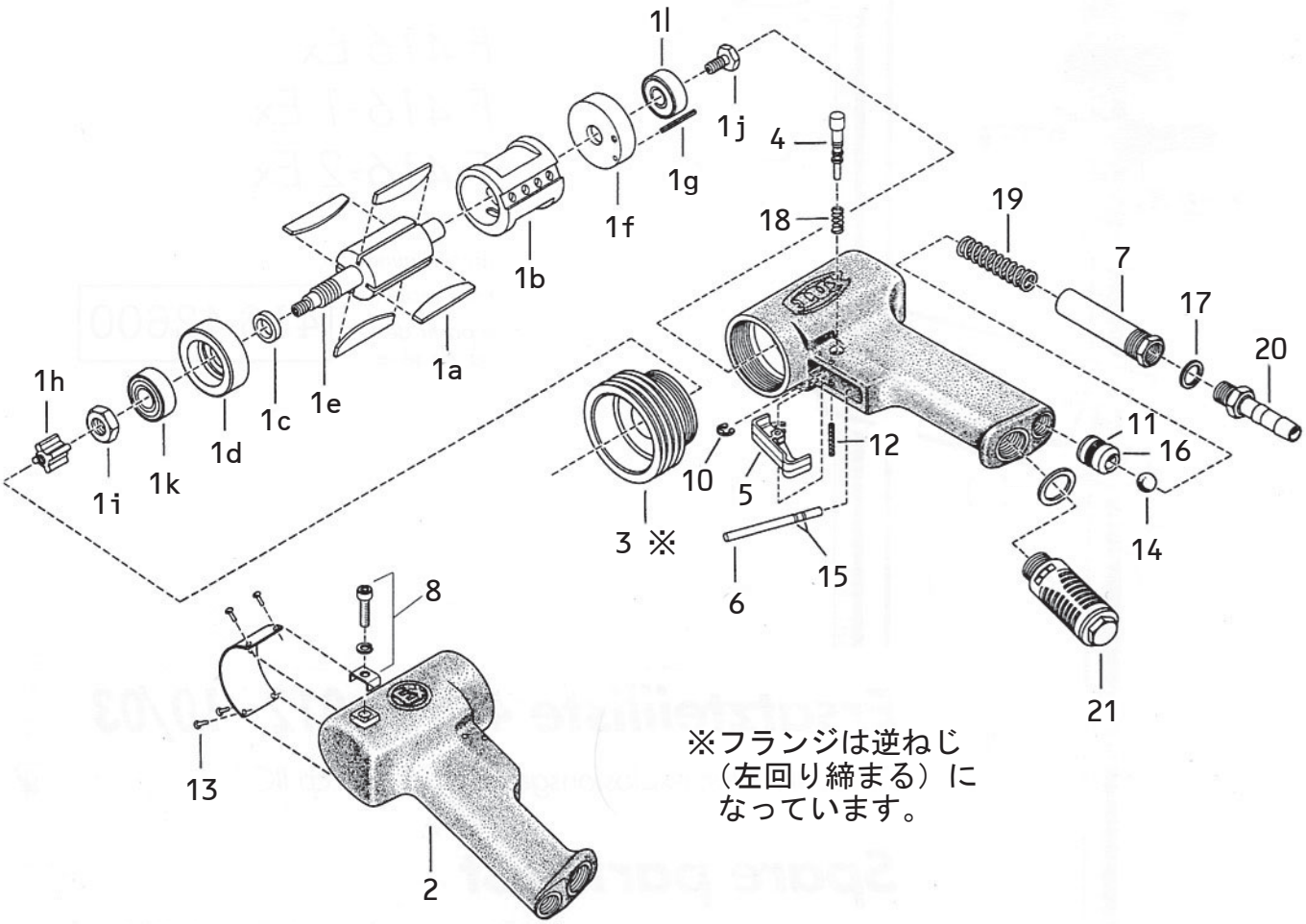

品番	部　品　名　称	数量	品番	部　品　名　称	数量
1a	ロータースライディングプレート	4	5	スイッチ（トリガー）	1
1b	ステーター	1	6	バルブピン	1
1c	スペーサ	1	7	ニップル	1
1d	フロントプレート	1	8	アース端子	1
1e	ローター	1	10	Eリング	1
1f	リアプレート	1	11	スリーブ	1
1g	クランプピン	1	12	ピン	1
1h	カップリング	2	14	ボール弁	1
1i	六角ナット	1	15	Oリング	2
1j	六角ボルト	1	16	Oリング	1
1k	ベアリング	1	17	ガスケット	1
1l	ベアリング	1	18	スプリング（小）	1
2	ハウジング	1	19	スプリング（大）	1
3	フランジ	1	20	ホースコネクター	1
4	ロックピン	1	21	サイレンサー（ガスケット付）	1

PUMP WHOLESALE CENTER

ポンプ卸センター

https://www.pump-oroshi.com/

ポンプ及び部品に関するお問い合わせ

☎ 046-836-0844
平日 8:30~17:30

✉ the-pump@chuoshoko.com
お気軽にお問い合わせ下さい