SANSO PUMPS & MOTORS

三相電機のポンプやモータには
エコロジー技術が満たされています。

地球環境の保全は、グローバル視野のもとで取り組まなければ
ならない最重要課題の一つです。
製品およびサービス活動において、自然との調和を考えながら
地球保全活動に取り組み、それらを基本理念として
三相電機は事業活動を営んでいます。
また、ポンプ・モータを通じて時代に最新の、環境に最善の
テクノロジーで人びとの未来と豊かな明日のために、
地球にやさしい企業として夢を拡げていきたいと考えています。

マグネットポンプ	PMD PMH PMX 屋内設置用	PMD型 マグネットポンプ [ケミカル・海水用]		7
	PMD 屋内設置用	PMD型 マグネットポンプ [ケミカル・海水用]		13
	PMDS PMHS 自吸式 屋内設置用	PMDS型 自吸式マグネットポンプ [ケミカル・海水用]		17
	PMD 単相200V仕様 屋内設置用	PMD型 マグネットポンプ [ケミカル・海水用] [単相200V仕様]		21
	PEC 屋外設置可	PEC型 電解水圧送用 自動ポンプ		23
	PMD 屋内設置用	PMD型 マグネットポンプ [温水用]		25
	PMS 屋内設置用	PMS型 自吸式マグネットポンプ [清水用]		29
インバータポンプ	PD 屋内設置用	PD型 DCブラシレスポンプ [インバータ駆動モータ] ecofreq エコフリーク		31
ラインポンプ	PBZ 屋外設置可	PBZ型 鋳鉄製ラインポンプ [全閉モータ] [高耐圧タイプ]		33
	PBGZ 屋外設置可	PBGZ型 砲金製ラインポンプ [全閉モータ]		34
	PMG 屋内設置用	PMG型 砲金製ラインポンプ [全閉モータ] [マグネットカップリングタイプ]		41
	PBM 屋外設置可	PBM型 ステンレス製ラインポンプ [全閉モータ] [マグネットカップリングタイプ]		43
工事用ポンプ	CL	CL型 不凍液圧送用ポンプ [液張・充填用、非自動運転タイプ]		45

マグネットポンプ（ケミカル・海水用）

PMD

マグネットカップリングタイプ

RoHS対応品

PMD-0531B2B21
PMD-221B2B(M)
PMD-371B2C(M)
PMD-421B2E(M)
PMD-581B2E(M)
PMD-641B2F(P)
PMD-641B2V
PMD-643B2F(P)
PMD-643B2V
PMD-1561B2F(P)
PMD-1561B2V
PMD-1563B2F(P)
PMD-1563B2V
PMD-2571A2F(P)
PMD-2571A2W
PMD-2571B2F(P)
PMD-2571B2W
PMD-2573A2F(P)
PMD-2573A2W
PMD-2573B2F(P)
PMD-2573B2W
PMD-4033A2X
PMD-4033B2X
PMD-7533A2X-E3
PMD-7533B2X-E3

A=50Hz用　B=60Hz用
※機種名の末字（　）は口径ネジタイプ
※Bは50Hz,60Hz共用使用可

PMH

マグネットカップリングタイプ

RoHS対応品

PMH-0531B2B
PMH-1511B2E(M)
PMH-1513B2E(M)

A=50Hz用　B=60Hz用

PMX

マグネットカップリングタイプ

RoHS対応品

PMX-361B2F(P)

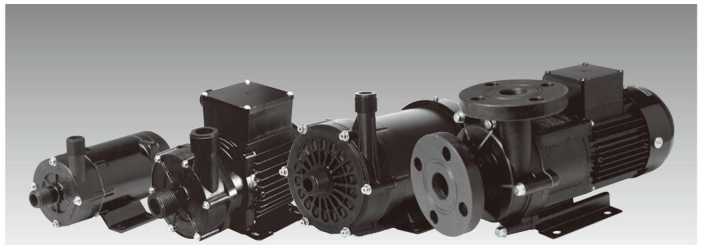

PMD-371B　PMD-643B　PMH-1513B　PMD-4033

特長

■高性能で省エネ
従来品に比べポンプの効率を35%向上。小型、軽量化となり、騒音で5db低減、振動を50%低減しました。

■長寿命液モレなし
マグネットポンプは、軸封部のないポンプです。液モレの心配は一切なく、樹脂製ですので、腐食性の高い特殊液の移送に適し、小型機種から工業プロセス用の大型機種まで、その優れた性能と豊富な機種により幅広い分野で活躍しています。

■液モレを完全に追放
マグネットカップリング方式によるシールレスポンプです。ポンプ部の液モレ・腐食は無く、ポンプ回りの汚れやメカニカルシール交換の手間がありません。装置組み込みに最適なポンプです。

■塩ビ配管用ユニオン標準装備
ネジ接続型専用のユニオン継手を付属しました。(13A、16Aはポンプ口径ネジ3/4Bに、20Aはポンプ口径1Bに接続可。耐熱温度0～60℃)シール効果の高いOリングを使用し、ポンプと配管は簡単に付け外しできますのでメンテナンスが容易に行なえます。

用途

■冷却水循環・海水循環・化学液（一部を除く）の循環
■各種機械セット用・生け簀・海水プラント
■水耕栽培・植物工場

耐蝕表

流　体	目　安
次亜塩素酸ソーダ	濃度5ppmまで
苛性ソーダ	濃度5％まで
塩　酸	濃度30％まで
硫　酸	濃度10％まで
クエン酸	濃度15％まで

※上記耐蝕表は、流体温度が常温（0～40℃）時の目安です。

ご注意

※耐薬品性について
耐薬品性につきましては、事前にテストを行なうなど、使用目的に適するかどうかを確認してからご使用下さい。

※冷水ご使用時、必要に応じて保温材・断熱材を用い、結露対策を行なって下さい。

口径のみかた

（機種名の末字）

	ホース				ネ　ジ				フランジ			
記号	B	C	E	F	J	K	M	P	V	W	X	Z
口径	14A(mm)	17A(mm)	20A(mm)	26.5A(mm)	3/8B	1/2B	3/4B	1B	20A	25A	40A	50A×40A
形状												

機種名のみかた

（例）**PMD-371B2C**
①　②③④⑤⑥⑦

① マグネットポンプ
② モータ呼び出力（表示×10W）
③ シリーズ番号
④ 電源の相数電圧　1:単相100V　3:三相200V
⑤ 電源周波数　A:50Hz　B:60Hz又は50/60Hz
⑥ 接水部の材質（注1）
⑦ 口径　C:17Aホース

（注1）接水部の材質

部品名＼分類	部品名とその材質 2
ケーシング	充填材入ポリプロピレン
インペラ	充填材入ポリプロピレン
ポンプシャフト	セラミック
スラスト受	セラミック
ポンプ軸受	テフロン
Oリング	フッ素ゴム

（注2）標準仕様は次頁の仕様による

※PMD-641B2V,PMD-643B2V,PMD-1561B2V,PMD-1563B2V,PMD-2571A2W,PMD-2571B2W,PMD-2573A2W,PMD-2573B2Wは相フランジ無し。市販JIS10Kフランジをお客様にて手配をお願い致します。

特性

50Hz（常温清水の標準性能です）

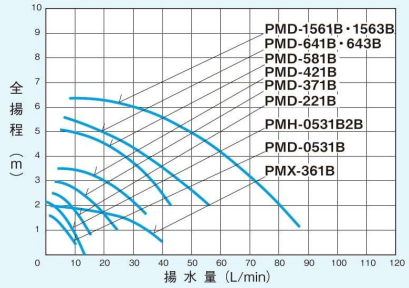

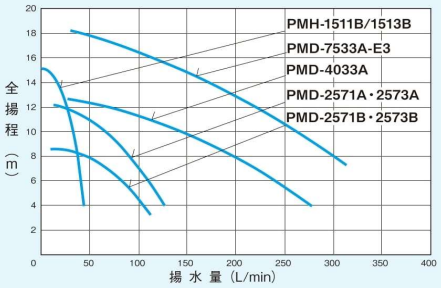

60Hz（常温清水の標準性能です）

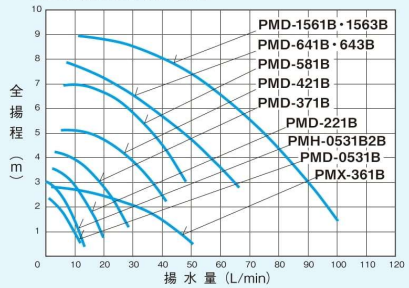

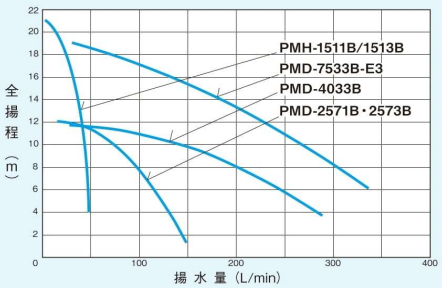

仕様

項目 ＼ 機種名（　）ネジタイプ	口径・記号 ホース A(mm)	ネジ B(G—)			ユニオン継手	フランジ		性能最大値 揚程 m	揚水量 L / min	性能標準値 揚程 — 揚水量 m-L / min	モータ 定格出力 W	消費電力 W	電圧 V	製品質量 kg
PMD-0531B2B21	14	B2	—	—	—	—		1.7・2.5	10・12	1—6・1—9	4・6	18・20	100	0.7
PMD-221B2B (M)	14	B	3/4	M	VP-13	—		2.5・3.6	15・20	1—13・2—13	10・15	22・30	100	1.7
PMD-371B2C (M)	17	C	3/4	M	VP-16	—		3.0・4.2	25・28	2—18・3—19	15・20	32・43	100	1.7
PMD-421B2E (M)	20	E	3/4	M	VP-16	—		3.5・5.1	35・42	3—21・4—26	35・45	55・75	100	3.4
PMD-581B2E (M)	20	E	3/4	M	VP-16	—		5.1・6.8	43・48	3—35・5—35	40・60	70・110	100	3.4
PMD-641B2F (P) V	26	F	1	P	VP-20	20A	V	5.7・8.0	62・72	3—50・5—50	65・100	105・155	100	4.8
PMD-643B2F (P) V	26	F	1	P	VP-20	20A	V	5.7・8.0	62・72	3—50・5—50	65・100	100・150	200	4.7
PMD-1561B2F (P) V	26	F	1	P	VP-20	20A	V	6.3・8.9	87・100	4—60・6—63	120・160	160・230	100	5.4
PMD-1563B2F (P) V	26	F	1	P	VP-20	20A	V	6.3・8.9	87・100	4—64・6—70	120・160	160・240	200	5.0
PMD-2571A2F (P) W	26.5	F	1	P	VP-20	25A	W	12.3・—	125・—	8—75・—	250・—	430・—	100	8.0
PMD-2571B2F (P) W	26.5	F	1	P	VP-20	25A	W	8.6・12	115・150	4—90・8—80	150・250	270・410	100	8.0
PMD-2573A2F (P) W	26.5	F	1	P	VP-20	25A	W	12.3・—	125・—	8—75・—	250・—	410・—	200	7.5
PMD-2573B2F (P) W	26.5	F	1	P	VP-20	25A	W	8.6・12	115・150	4—90・8—80	150・250	260・400	200	7.5
PMD-4033A2X	フランジ40A　アイフランジ付							12.3・—	300・—	10—140・—	400・—	540・—	200	17.0
PMD-4033B2X	フランジ40A　アイフランジ付							8.2・11.6	250・300	6—120・10—140	250・400	450・700	200	17.0
PMD-7533A2X-E3	フランジ40A　アイフランジ付							18.2	380	16・9—80・250	750	855	200	21.0
PMD-7533B2X-E3	フランジ40A　アイフランジ付							19	380	16・9.5—80・250	750	940	200	21.0
PMH-0531B2B	14	B	—	—	—	—		2.2・3.1	11・11	1.6—5.0・2.2—5.0	4・6	18・20	100	0.6
PMH-1511B2E (M)	20	E	3/4	M	VP-16	—		14.9・21.0	43・48	12—27・16—32	165・235	225・325	100	7.3
PMH-1513B2E (M)	20	E	3/4	M	VP-16	—		15.0・21.0	44・49	12—28・16—34	170・265	215・330	200	7.0
PMX-361B2F (P)	26	F	1	P	VP-20	—		2.0・2.8	40・50	1.5—25・1.5—38	20・30	51・61	100	2.4

●注1）定格電圧の100Vは単相で、200Vは三相です　●注2）各性能値は50･60Hzの値を表します。
■取扱い液の条件　※雰囲気温度：0～40℃まで　※使用液の温度範囲：0～60℃まで　※使用液の動粘度範囲：30mm/sまで　※比重：1.1以下　※スラリー液はポンプ寿命を低下させます。
■設置場所：屋内設置用　■許容押込圧：100kPa以下　■異常圧、衝撃圧がかかる場合ポンプ部が破損することがあります。　■UL対応しているものもあります。

展開図

PMD-1561B2F・B2P
PMD-1563B2F・B2P

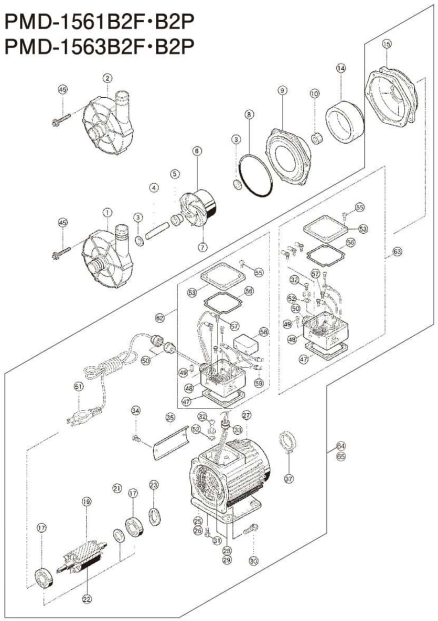

① ケーシング(ネジ)
② ケーシング(ホース)
③ 軸受ワッシャー
④ ポンプシャフト
⑤ 軸受
⑥ インペラK
⑦ インペラ組品
⑧ Oリング
⑨ バックケーシング
⑩ ナット
⑭ マグネットハウジングK
⑮ ブラケットA
⑰ ボールベアリング
⑲ ロータ
㉑ スラストワッシャー
㉒ ロータ組品
㉓ プレロードスプリング
㉕ ステータK 100V用
㉖ ステータK 200V用
㉗ ケースB
㉘ ケースB組品 100V用
㉙ ケースB組品 200V用
㉚ ネジ(4P+16U)
㉛ ボルト(6R+12S)
㉜ アース
㉝ コードブッシュ
㉞ ネジ(銘板止め用)
㉟ 銘板取付板
㊲ シャフトカバー
㊺ ネジ(ケーシング用)
㊼ 端子箱パッキン(モータ側)
㊽ 端子箱
㊾ ネジ
㊿ 防水ブッシュ
(51) 電源コードK
(52) 歯付ワッシャー
(53) 端子箱カバー
(55) ネジ
(56) 端子箱パッキン(フタ側)
(57) 端子
(58) コンデンサー
(59) ヘイタンセツゾクシ
(62) 端子箱組品 100V用
(63) 端子箱組品 200V用
(64) モータ組品 100V用
(65) モータ組品 200V用

PMH-1511B2E・2M

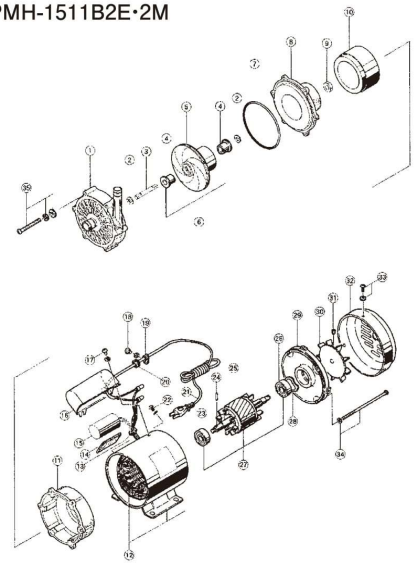

① ケーシング
② 軸受ワッシャー
③ ポンプシャフト
④ 軸受
⑤ インペラK
⑥ インペラ組品
⑦ Oリング(G-110)
⑧ バックケーシング
⑨ 固定ナット
⑩ マグネットハウジング組品
⑪ ブラケットA
⑫ フレームK
⑬ コードブッシュ
⑭ コンデンサー支持板
⑮ コンデンサー
⑯ コンデンサーカバー
⑰ コンデンサーカバー止めネジ(4P+6Sセムス)
⑱ コードクランプ止めネジ(4P+12Sセムス)
⑲ コードクランプ
⑳ コードブッシュ
㉑ 電源コード
㉒ ネジ(4P+8BWB)(アース)
㉓ ボールベアリング
㉔ EGピン
㉕ ロータK
㉖ ボールベアリング
㉗ ロータ組品
㉘ プレロードスプリング
㉙ ブラケットB
㉚ 外扇ファン
㉛ 外扇ファン止めネジ(M4×8Sクボミ先)
㉜ 外扇ファンカバー止めビス(4P+6Sセムス)
㉝ モータ止めネジ(4P+130S)
㉞ ケーシング止めネジ
㉟ (5R+45U 3P)
㊱ モータK⑪～㉞

外形寸法図

PMD-0531B
PMH-0531B2B

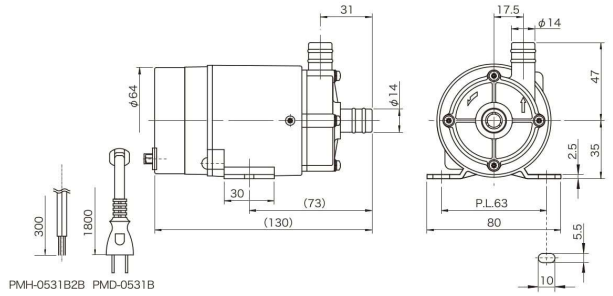

PMD-221B
ホースタイプ・ネジタイプ

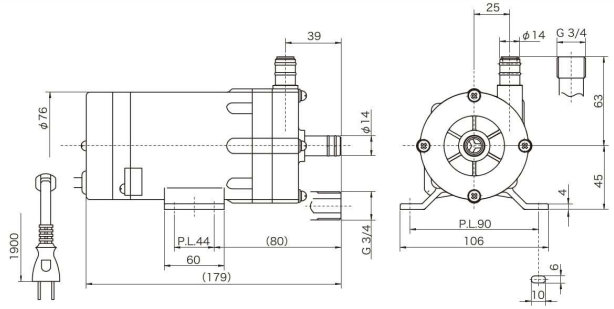

PMD-371B
ホースタイプ・ネジタイプ

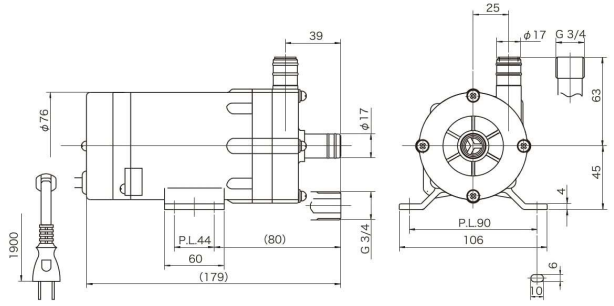

PMD-421B
PMD-581B
ホースタイプ・ネジタイプ

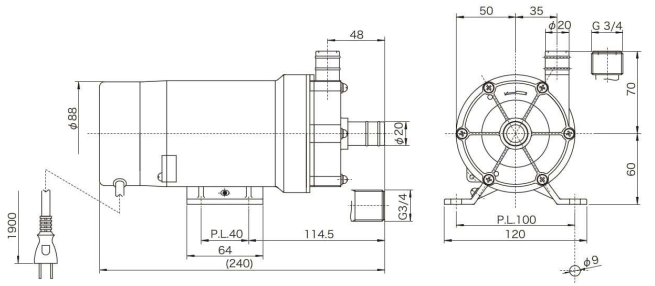

外形寸法図

PMD-641B
PMD-1561B
PMD-643B
PMD-1563B

※電源コードは100V仕様のみ付属

ホースタイプ・ネジタイプ

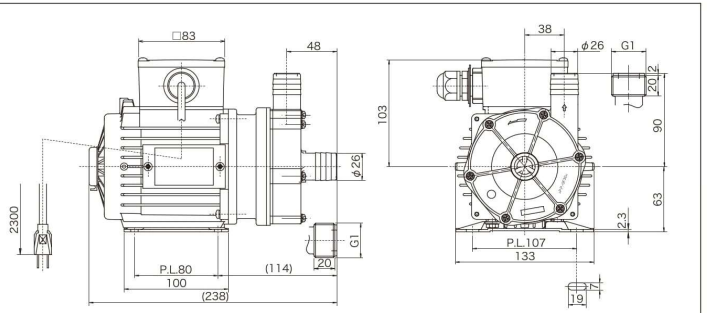

PMD-641B
PMD-643B
PMD-1561B
PMD-1563B

※電源コードは100V仕様のみ付属

フランジタイプ

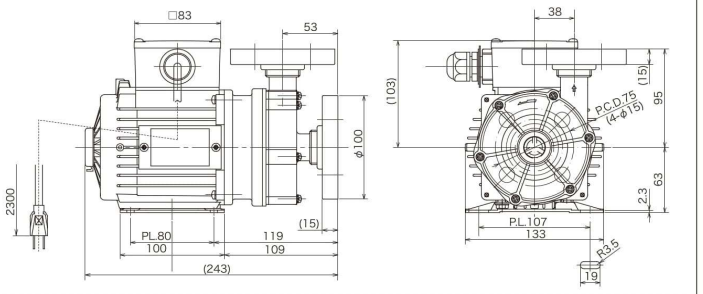

PMD-2571A・B
PMD-2573A・B

※電源コードは100V仕様のみ付属

ホースタイプ・ネジタイプ

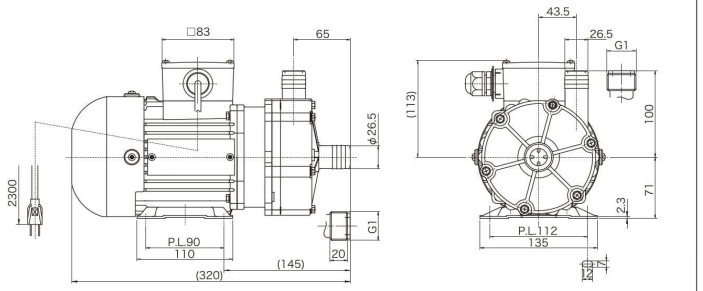

PMD-2571A・B
PMD-2573A・B

※電源コードは100V仕様のみ付属

フランジタイプ

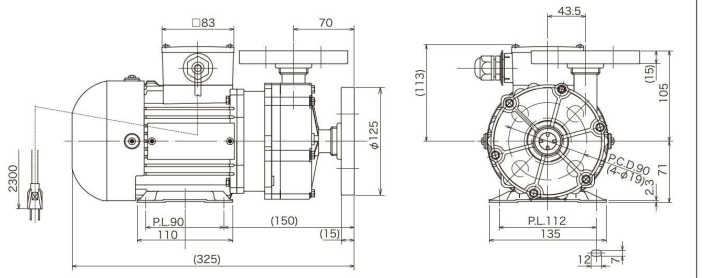

外形寸法図

PMD-4033A・B

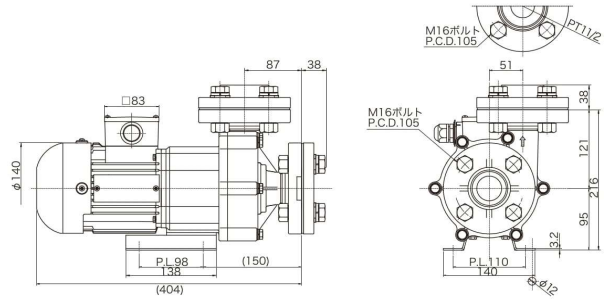

PMD-7533A・B-E3

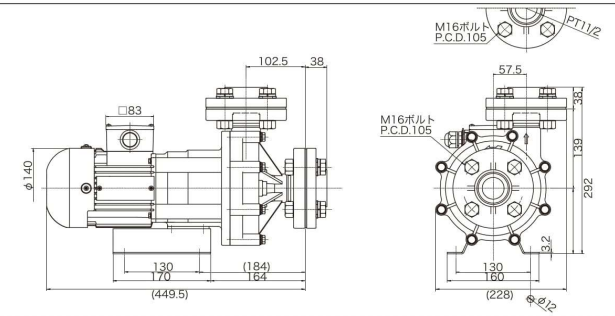

PMH-1511B
PMH-1513B

※電源コードは100V仕様のみ付属

ホースタイプ・ネジタイプ

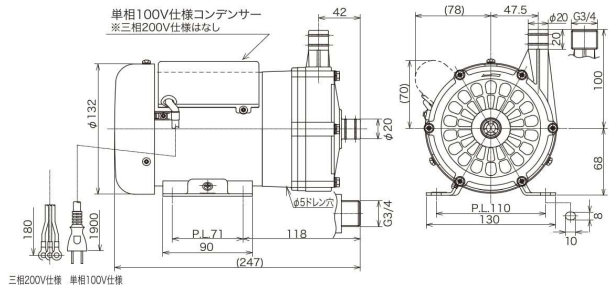

PMX-361B

ホースタイプ・ネジタイプ

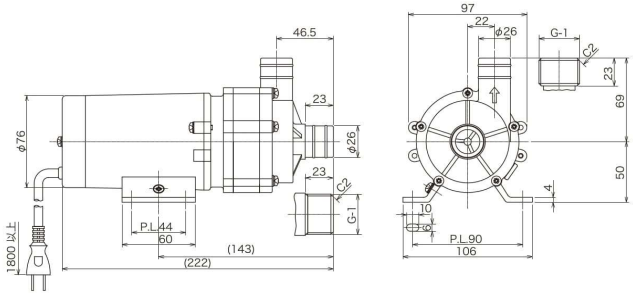

マグネットポンプ(温水用)

PMD

マグネットカップリングタイプ

RoHS対応品

PMD-0411B6B1
PMD-111B
PMD-121B6B1(J1)
PMD-331B6C(K)
PMD-521A6D(K)
PMD-521B6D(K)
PMD-1521B6E(M)
PMD-1523B6E(M)

A=50Hz用　B=60Hz用
※機種名の末字(　)は口径ネジタイプ
※Bは50Hz、60Hz共用使用可

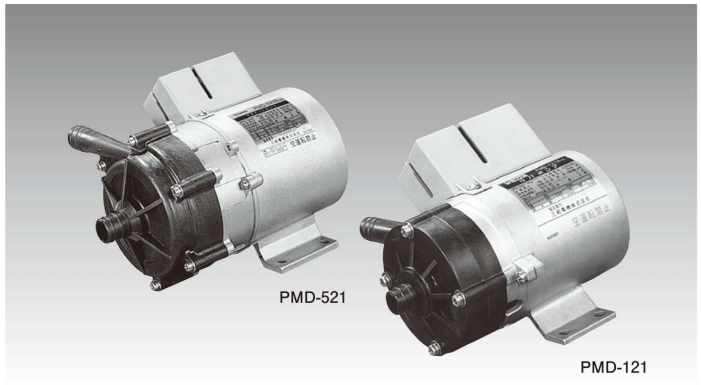

特 長

■軸封部が無いため液モレなし。

小型高揚程(高圧力)なので、配管抵抗が大きくとも小型で充分な吐出量がえられ、経済的です。

ご注意

※冷水ご使用時、必要に応じて保温材・断熱材を用い、結露対策を行なって下さい。

※「劣化した不凍液」や「低温でご使用の際に極端に粘度が上がる不凍液」でのご使用は、ポンプ回転不良や液漏れの原因となります。

機種名のみかた

(例) **PMD-331B6C**
① ② ③ ④ ⑤ ⑥ ⑦

① マグネットポンプ
② モータ呼び出力(表示×10W)
③ シリーズ番号
④ 電源の相数電圧　1:単相100V　3:三相200V
⑤ 電源周波数　A:50Hz　B:60Hz又は50·60Hz
⑥ 接水部の材質(注1)
⑦ 口径　C:17Aホース

(注1) 接水部の材質

部品名とその材質	
部品名＼分類	6
ケーシング	変成PPO(ガラス入)
インペラ	変成PPO(ガラス入)
ポンプシャフト	アルミナセラミック
スラスト受	アルミナセラミック
ポンプ軸受	カーボン
Oリング	EPDM

口径のみかた

(機種名の末字)

	ホース				ネ ジ		
記 号	B	C	D	E	J	K	M
口 径	14A(㎜)	17A(㎜)	19A(㎜)	20A(㎜)	3/8B	1/2B	3/4B
形 状							

仕 様

項目 / 機種名( )ネジタイプ	口径 ホース A(mm)	口径 ネジ PF-B	性能最大値 揚程 m	性能最大値 揚水量 L / min	性能標準値 揚程 — 揚水量 m-L / min	モータ 定格出力 W	モータ 消費電力 W	モータ 電圧 V	製品質量 kg
PMD-0411B6B1	14	—	2.2・3.0	9.5・11.0	1.5–4.8・2.0–5.2	3・4	15・19	100	1.3
PMD-111B	14	—	2.5・3.5	16.5・18.5	2.0–7.8・3.0–7.4	10・15	27・34	100	1.6
PMD-121B6B1(J1)	14	3/8	4.2・5.6	14.0・15.5	3.5–6・5.0–3.0	10・15	26・35	100	1.7
PMD-331B6C(K)	17	1/2	6.5・8.7	16.0・18.0	5.0–6.5・7.0–6.5	20・30	45・60	100	3.4
PMD-521A6D(K)	19	1/2	10.3	16.5	9.0–7.0	50	95	100	3.8
PMD-521B6D(K)	19	1/2	8.5・11.1	15.0・15.5	7.0–6.5・9.0–7.0	40・50	81・96	100	3.8
PMD-1521B6E(M)	20	3/4	14.0・19.8	33.0・36.0	12–17・18–15	100・150	190・280	100	6.9
PMD-1523B6E(M)	20	3/4	14.0・19.5	33.0・36.0	12–17・18–15	100・150	180・260	200	6.8

●注1) 定格電圧の100Vは単相で、200Vは三相です　●注2) 各性能値は50/60Hzの値を表します。
■取扱い液の条件　※雰囲気温度：0～40℃　※使用液温の範囲：0～90℃(一部機種は、−20℃まで対応可能です。ご相談下さい。)
ただし、結露発生の恐れのある場合は、必ず結露対策して下さい。　※スラリー液はポンプ寿命を低下させます。　※使用液の粘度範囲：30㎟/sまで
※比重：1.1以下　■許容押込圧：100kPa以下　■設置場所：屋内設置用　■異常圧、衝撃圧がかかる場合ポンプ部が破損することがあります。

特 性

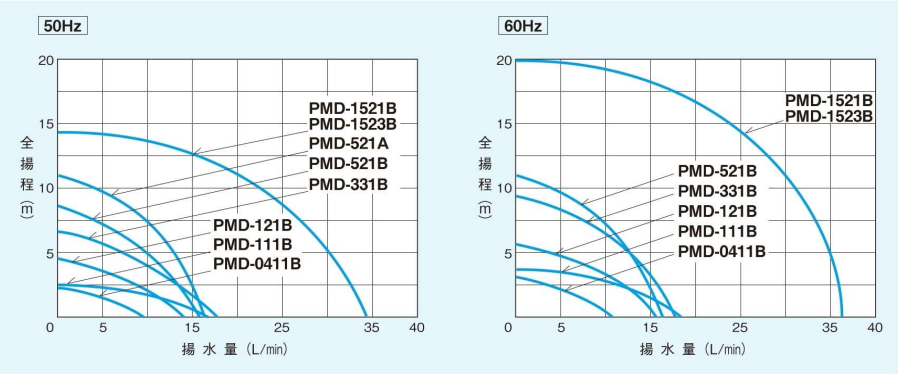

展開図

PMD-521

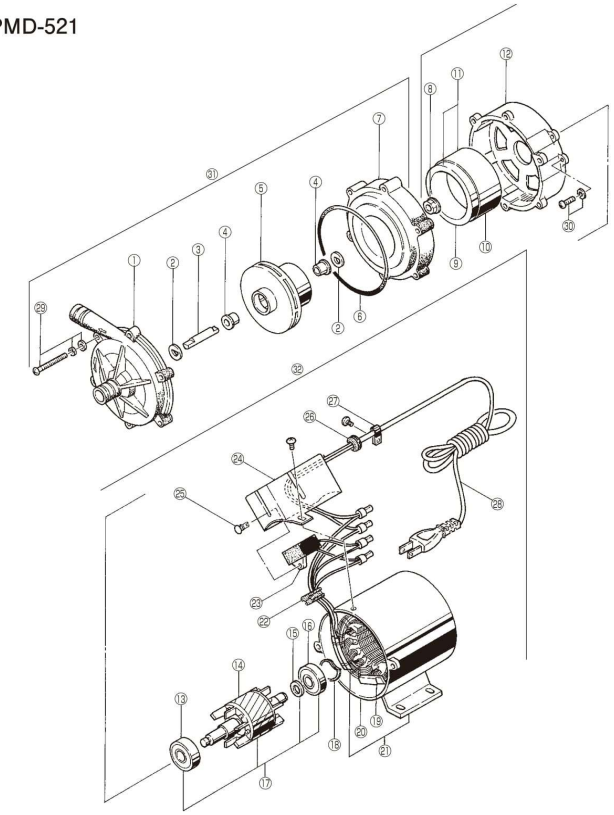

① ケーシング(ホース)
① ケーシング(ネジ)
② 軸受ワッシャー
③ ポンプシャフト
④ 軸受
⑤ インペラ
⑥ Oリング
⑦ バックケーシング
⑧ 固定ナット
⑨ マグネットA
⑩ マグネットハウジング
⑪ マグネットハウジング組品
⑫ ブラケットA
⑬ ボールベアリング
⑭ ロータK
⑮ スラストワッシャー
⑯ ボールベアリング
⑰ ロータ組品
⑱ プレロードスプリング
⑲ ステータ
⑳ ケースB
㉑ ケース組品
㉒ ブッシング
㉓ コンデンサー
㉔ コンデンサーカバー
㉕ ナイロンリベット
㉖ ブッシング No.11
㉗ コードクランプ
㉘ 電源コード
㉙ ケーシング用ビス
㉚ モータビス
㉛ ポンプ部組品
㉜ モータ組品

外形寸法図

PMD-0411B

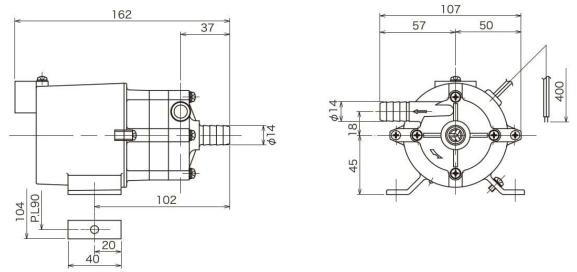

PMD-111B

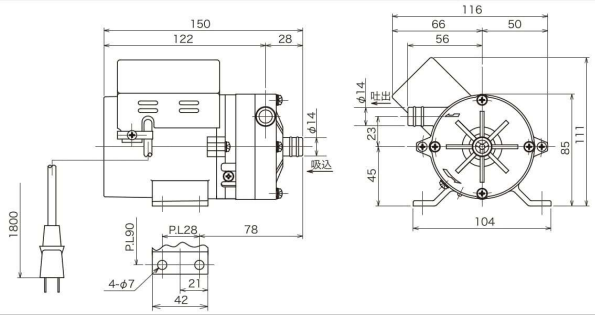

PMD-121B

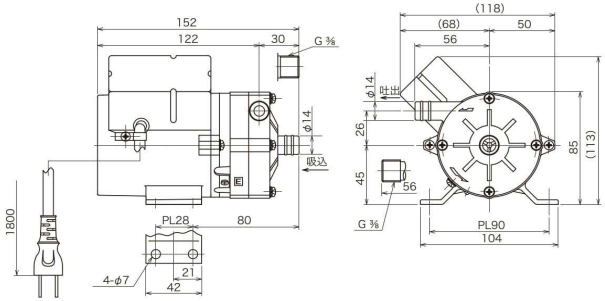

PMD-331B

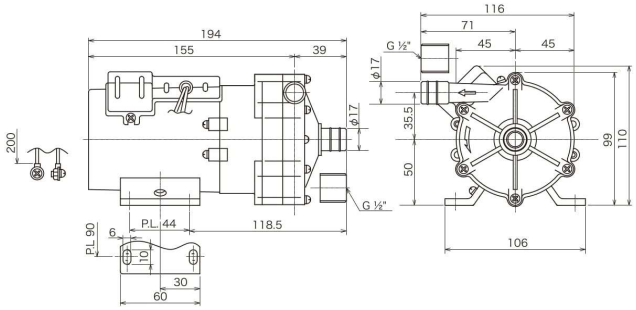

外形寸法図

PMD-521A･B

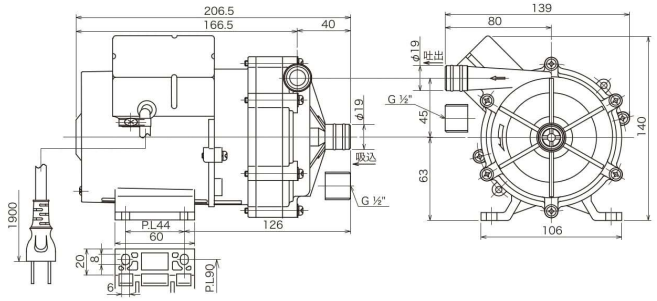

PMD-1521B

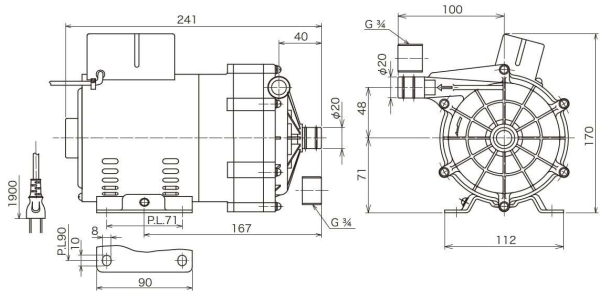

PMD-1523B

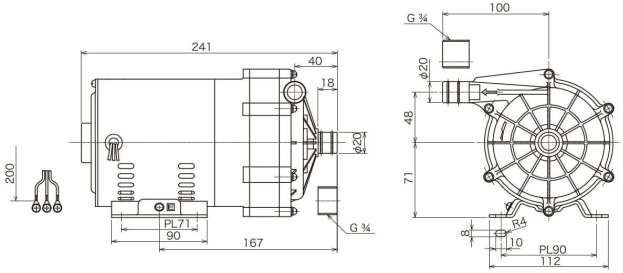

電解水圧送用 自動ポンプ

PEC

RoHS対応品

PEC-1511

特 長

■**コンパクト**
電解水圧送専用のコンパクトなユニット

■**簡単工事**
自動運転蛇口の開閉でポンプON.OFF

■**パワフル**
DCモータ採用　小型・高効率・静音

■**すぐれた耐蝕性**
PH2～PH12の広い範囲で使用可能

■**安心機能**
空転、凍結防止機能搭載

特 性

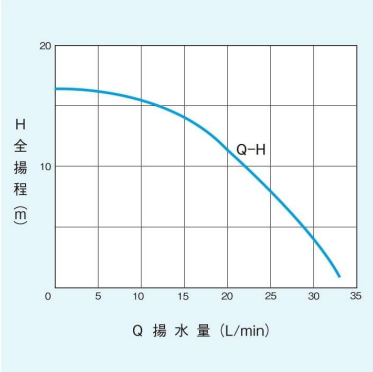

用 途

■**食品工場の衛生管理目的設備に**

■**医療現場の洗浄・消毒目的設備に**

■**その他、電解水圧送が必要な設備に**

仕 様

項目 / 機種名	口径(フランジ)	周波数	ポンプ 型式	全揚程	揚水量	最低押込圧	最高押込圧	締切圧	流量スイッチ作動流動	圧力スイッチ設定圧
	B(G一)	Hz		m	L/min	kPa	kPa	m	L/min	kPa
PEC-1511	1B(オネジ)	50/60	うず巻式	15	10	10	100	16	ON1.5・OFF1.3	ON 120 OFF130
	モータ									
	モータ型式	定格電圧	消費電力	定格出力	定格回転数	吸上高さ	制御方法		凍結防止ヒータ	製品質量
		V	W	W	min	m				kg
	DCブラシレス電動機	AC100	150	110	4570	0	圧力スイッチ+フロースイッチ方式		(ON5℃ OFF10℃) 定格消費電力43w	7.0

注）■使用周囲温度：－20～40℃　■使用液温：0～60℃　■最高押込圧は100kPa以下で使用して下さい。　■設置場所：屋外設置可
■使用用液：清水　強酸性電解水　pH2.5～　有効塩素濃度 60ppm以下　強アルカリ電解水 pH～12　■電動機保護：過電流検知式電動機焼損保護

展開図

PEC-1511

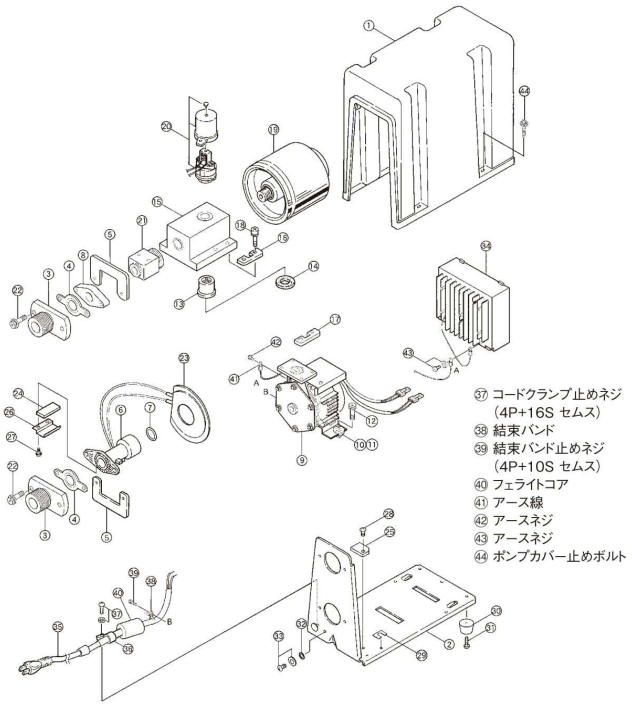

① ポンプカバー
② ポンプベース
③ フランジ
④ フランジパッキン
⑤ フランジ取付金具
⑥ 吸込管継手
⑦ O-リング(G-25)
⑧ アダプター
⑨ ポンプ部組品
⑩ 防振ゴム
⑪ 防振ゴムカラー
⑫ モータベース止めボルト (5R+15S)
⑬ 逆止弁K
⑭ パッキン
⑮ 吐出継手
⑯ 管継手取付金具(丸穴)
⑰ 管継手取付金具(M4タップ)
⑱ 管継手取付金具止めボルト (5R+25VP2)
⑲ アキュームレータ(圧力タンク)
⑳ 圧力スイッチ
㉑ フロースイッチK
㉒ フランジ継手止めボルト (6R+25Uセムス)
㉓ 面状ヒータ
㉔ PTCヒータ
㉕ サーモスタット
(㉓㉔㉕ ヒータ組品(一体品))
㉖ ヒータ固定板
㉗ ヒータ固定板止めネジ (吸込管継手部) (4P+8S Pタイト)
㉘ サーモスタット止めネジ (3T+10U)
㉙ 防振ゴム
㉚ ゴム脚
㉛ ゴム脚止めネジ (4T+12S タッピング)
㉜ 歯付ワッシャー
㉝ アースネジ
㉞ 電源ボックス組品
㉟ 電源コードK
㊱ コードクランプ
㊲ コードクランプ止めネジ (4P+16S セムス)
㊳ 結束バンド
㊴ 結束バンド止めネジ (4P+10S セムス)
㊵ フェライトコア
㊶ アース線
㊷ アースネジ
㊸ アースネジ
㊹ ポンプカバー止めボルト
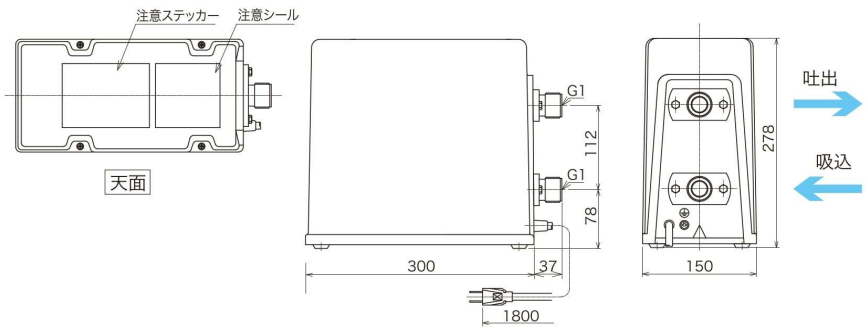
外形寸法図